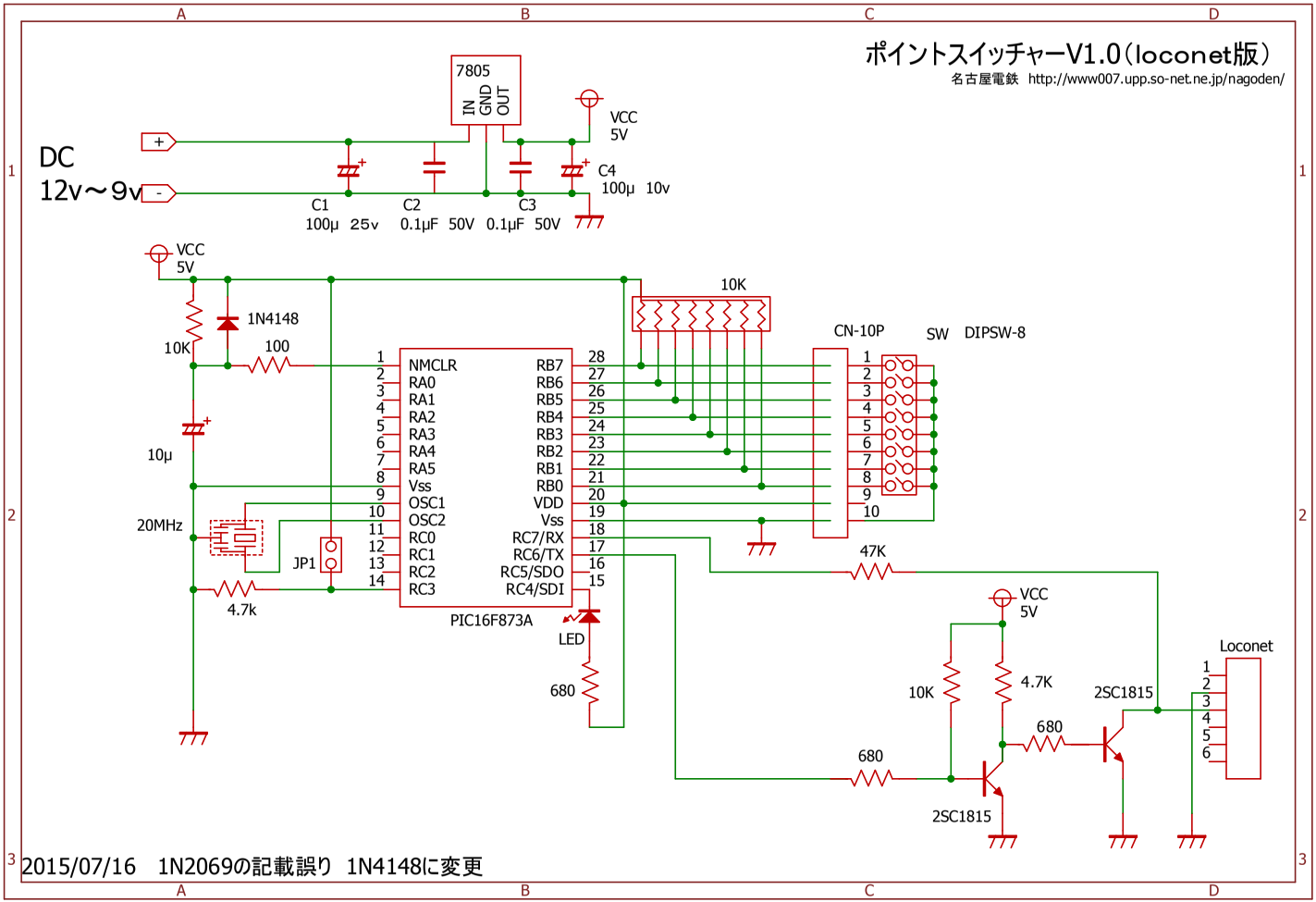
ポイントスイッチャーV1.0（loconet版）
名古屋電鉄 http://www007.upp.so-net.ne.jp/nagoden/
7805
IN
GND
OUT
VCC
5V
DC
12v～9v
+
-
C1
100μ 25v
C2
0.1μF 50V
C3
0.1μF 50V
C4
100μ 10v
VCC
5V
1N4148
10K
100
10μ
20MHz
4.7k
JP1
NMCLR
RA0
RA1
RA2
RA3
RA4
RA5
Vss
OSC1
OSC2
RC0
RC1
RC2
RC3
RB7
RB6
RB5
RB4
RB3
RB2
RB1
RB0
VDD
Vss
RC7/RX
RC6/TX
RC5/SDO
RC4/SDI
PIC16F873A
LED
680
10K
CN-10P
SW DIPSW-8
47K
VCC
5V
10K
4.7K
680
680
2SC1815
2SC1815
Loconet
2015/07/16 1N2069の記載誤り 1N4148に変更