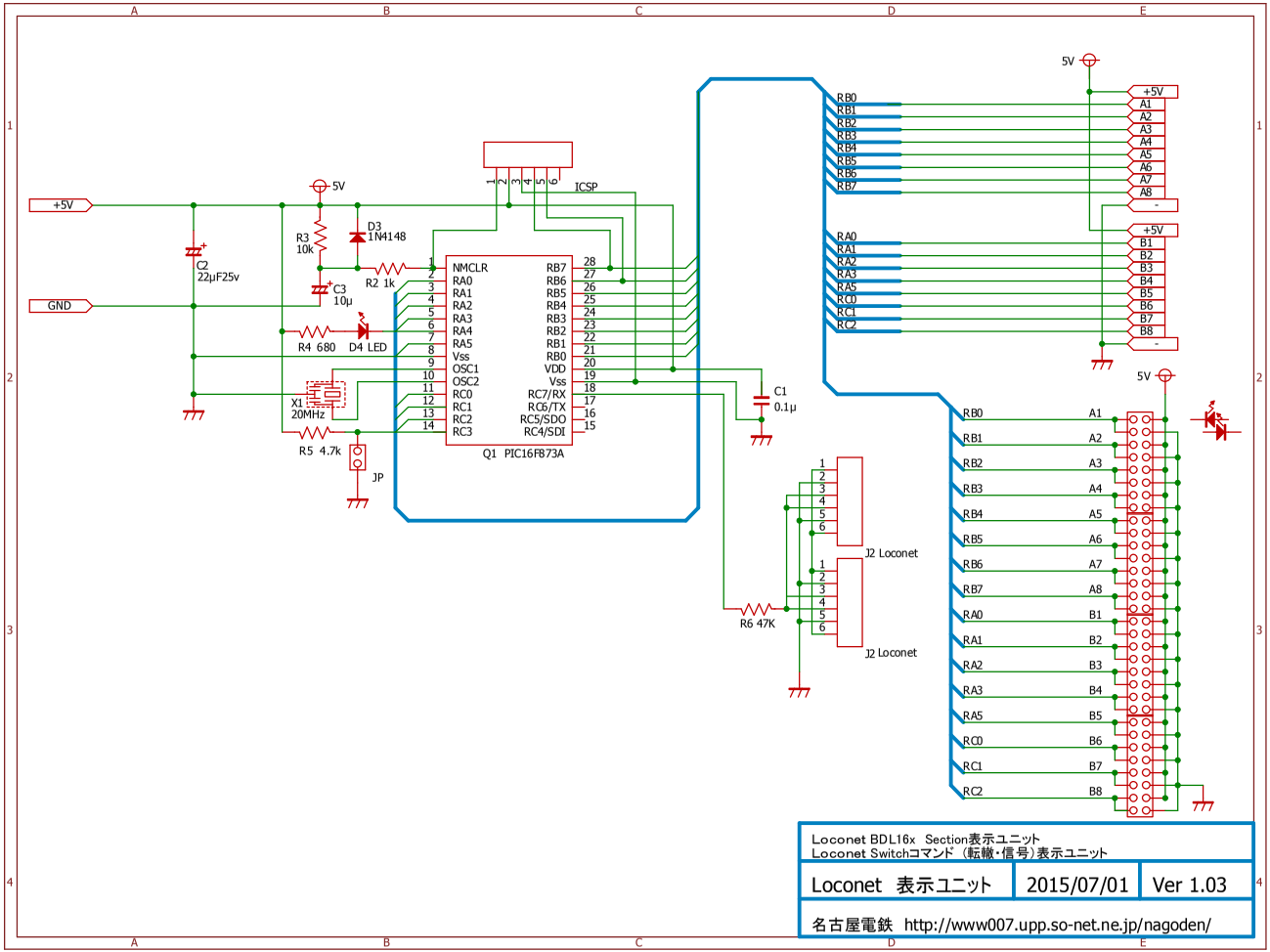

Loconet BDL16x Section表示ユニット
Loconet Switchコマンド（転轍・信号）表示ユニット

Loconet 表示ユニット	2015/07/01	Ver 1.03

名古屋電鉄 http://www007.upp.so-net.ne.jp/nagoden/